Plan Hidrológico de Cuenca

APÉNDICE VI.3. ESQUEMAS DE LOS SISTEMAS DE EXPLOTACIÓN

Demarcación Hidrográfica del Cantábrico Occidental

Junio de 2013

GOBIERNO DE ESPAÑA
MINISTERIO DE AGRICULTURA, ALIMENTACIÓN Y MEDIO AMBIENTE
CONFEDERACIÓN HIDROGRÁFICA DEL CANTÁBRICO

SISTEMA DE EXPLOTACIÓN 01. EO

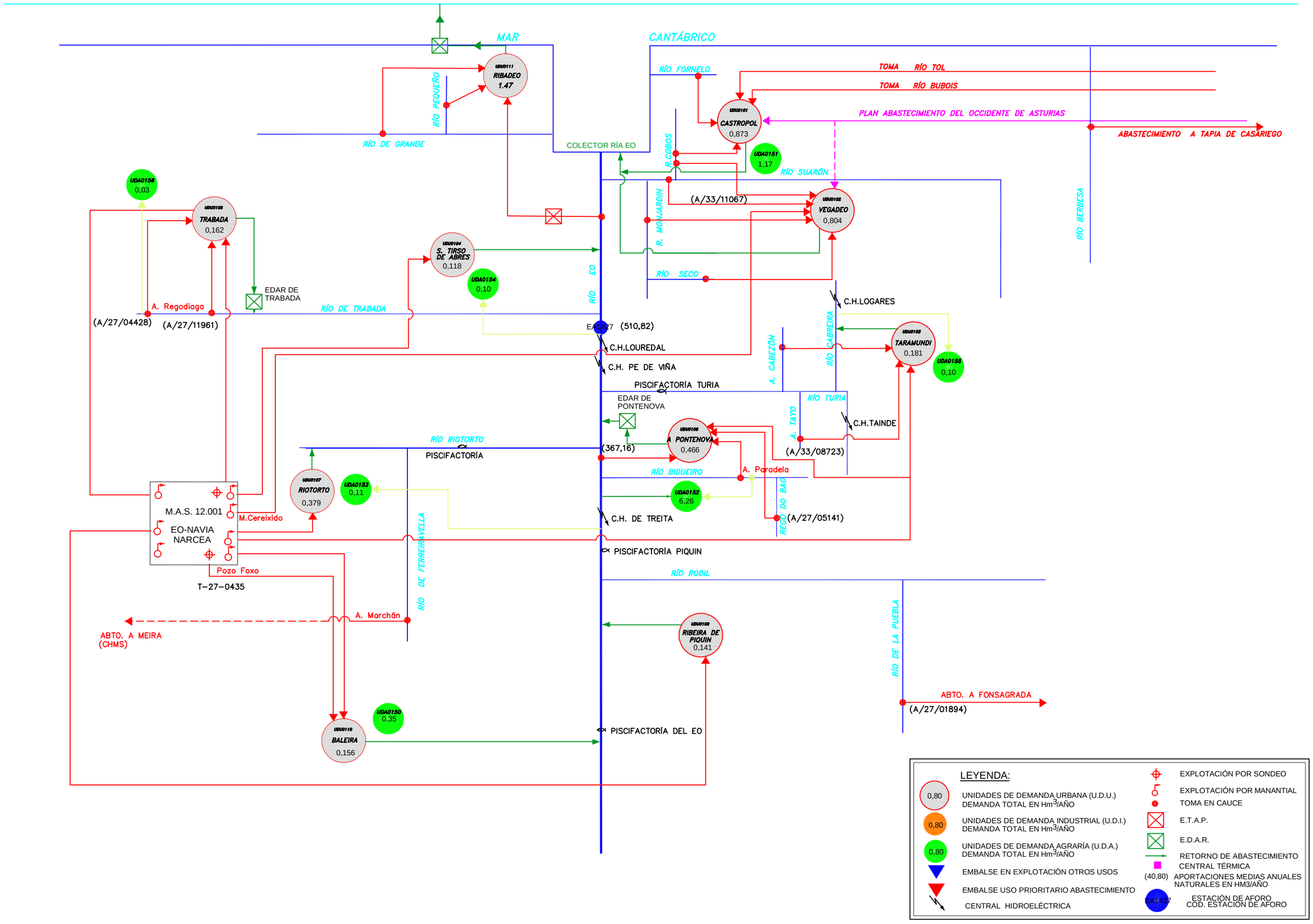

SISTEMA DE EXPLOTACIÓN 02. PORCÍA

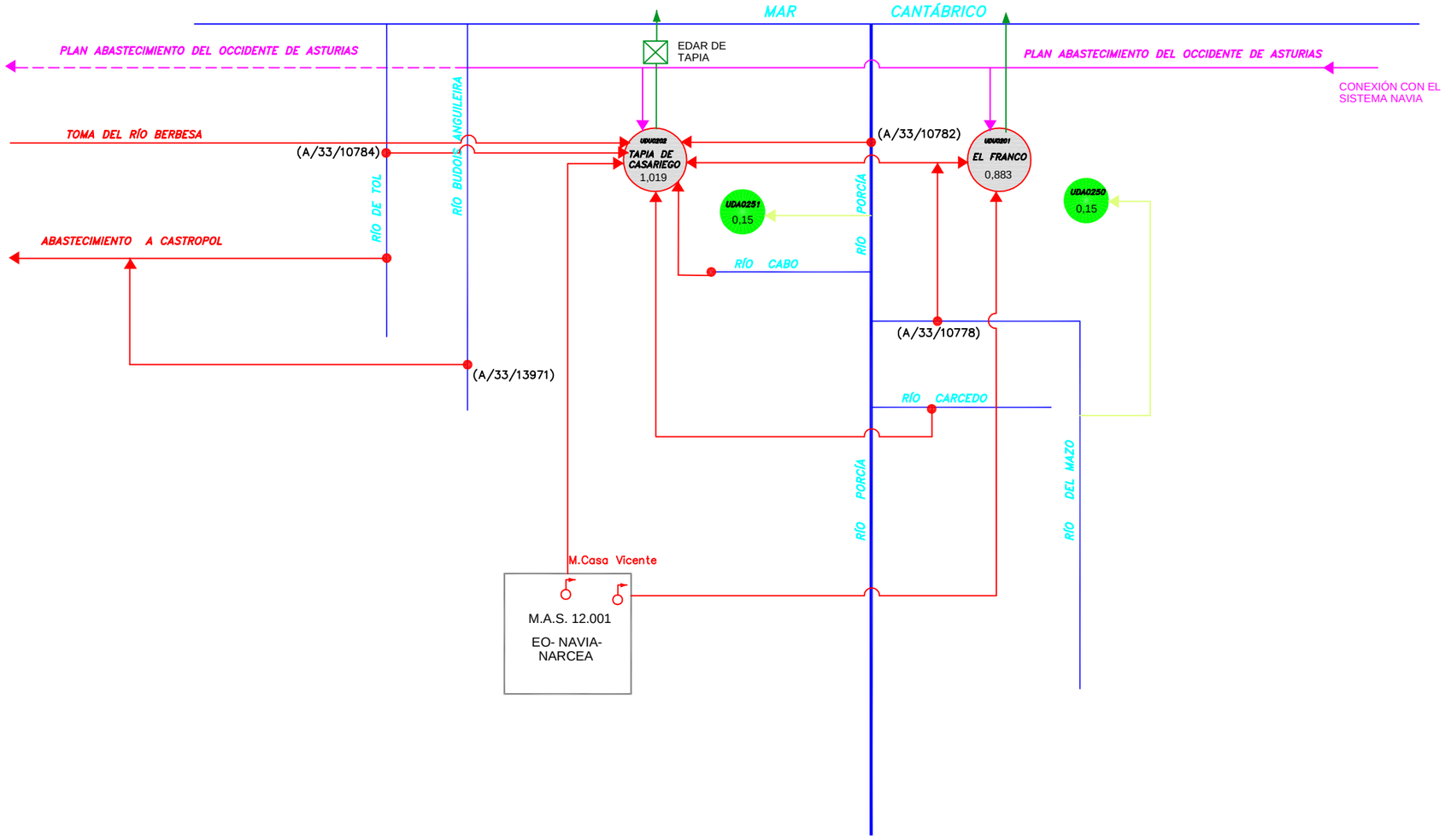

* Está en el sistema EO

LEYENDA:

- 0,80 — UNIDADES DE DEMANDA URBANA (U.D.U.) DEMANDA TOTAL EN Hm^3/AÑO
- 0,80 — UNIDADES DE DEMANDA INDUSTRIAL (U.D.I.) DEMANDA TOTAL EN Hm^3/AÑO
- 0,80 — UNIDADES DE DEMANDA AGRARÍA (U.D.A.) DEMANDA TOTAL EN Hm^3/AÑO
- EMBALSE EN EXPLOTACIÓN OTROS USOS
- EMBALSE USO PRIORITARIO ABASTECIMIENTO
- CENTRAL HIDROELÉCTRICA
- EXPLOTACIÓN POR SONDEO
- EXPLOTACIÓN POR MANANTIAL
- TOMA EN CAUCE
- E.T.A.P.
- E.D.A.R.
- RETORNO DE ABASTECIMIENTO
- CENTRAL TÉRMICA
- (40,80) APORTACIONES MEDIAS ANUALES NATURALES EN HM3/AÑO
- EA1427 ESTACIÓN DE AFORO COD. ESTACIÓN DE AFORO

SISTEMA DE EXPLOTACIÓN 03. NAVIA

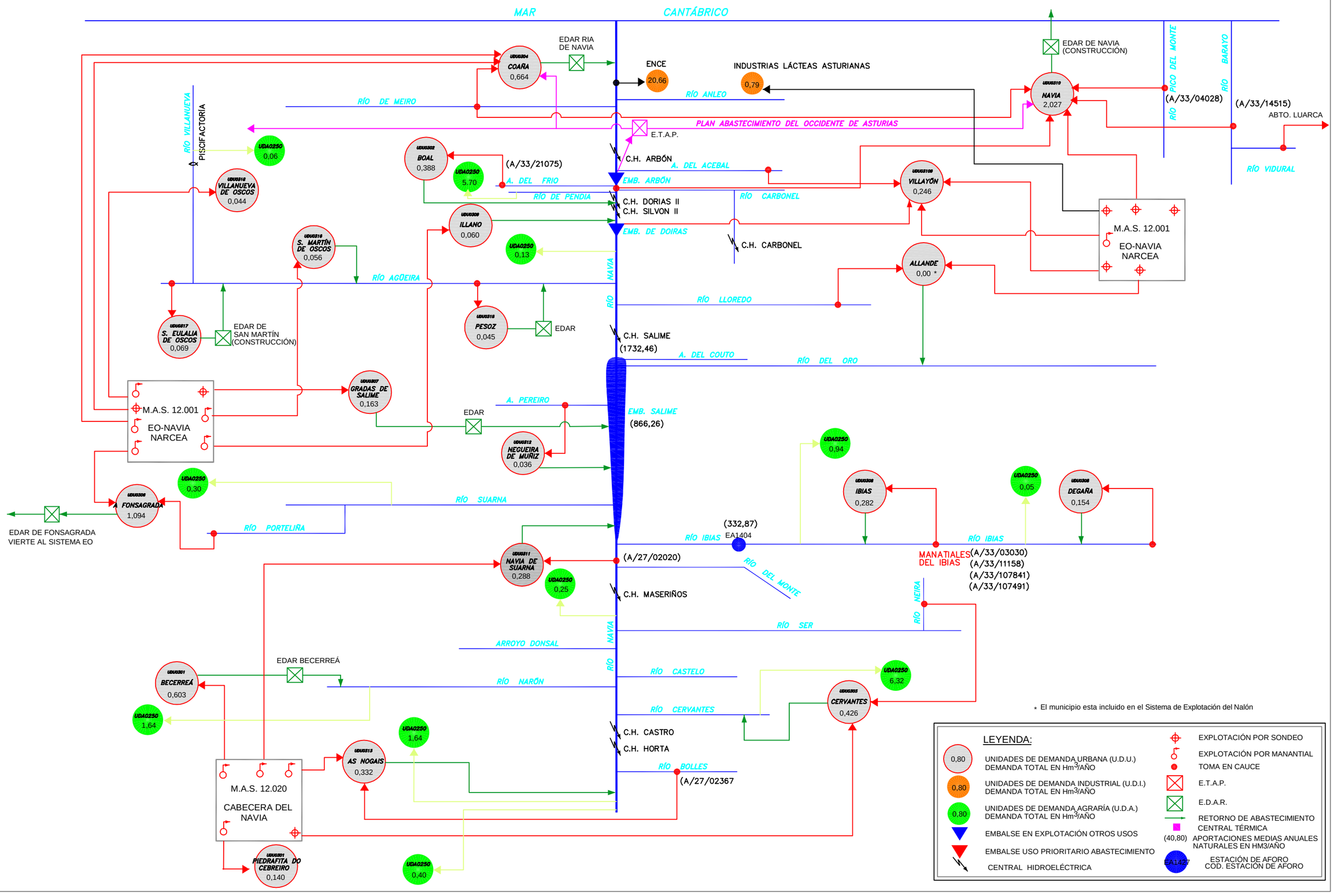

SISTEMA DE EXPLOTACIÓN 04. ESVA

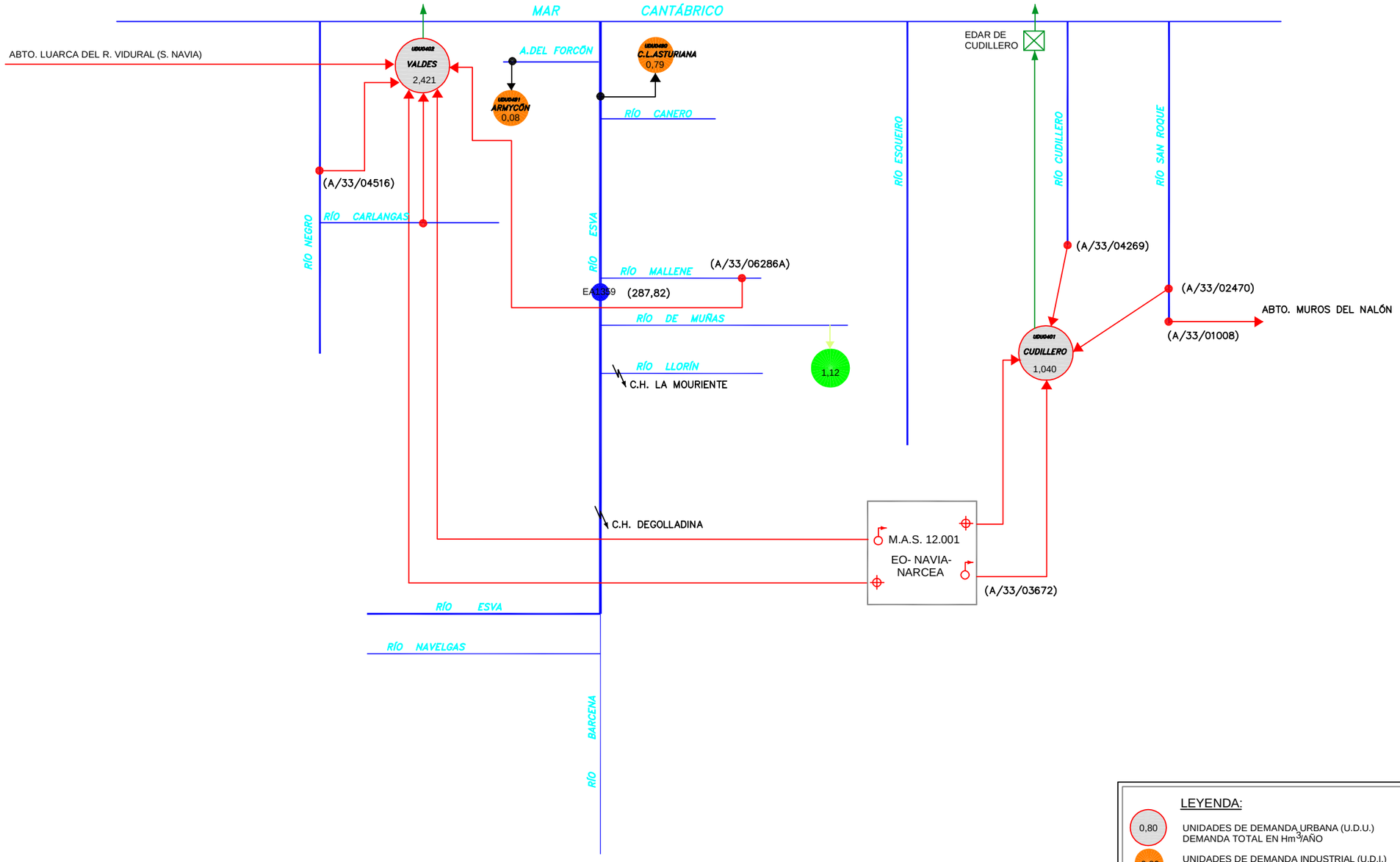

LEYENDA:

- 0,80 — UNIDADES DE DEMANDA URBANA (U.D.U.) DEMANDA TOTAL EN Hm^3/AÑO
- 0,80 — UNIDADES DE DEMANDA INDUSTRIAL (U.D.I.) DEMANDA TOTAL EN Hm^3/AÑO
- 0,80 — UNIDADES DE DEMANDA AGRARÍA (U.D.A.) DEMANDA TOTAL EN Hm^3/AÑO
- EMBALSE EN EXPLOTACIÓN OTROS USOS
- EMBALSE USO PRIORITARIO ABASTECIMIENTO
- CENTRAL HIDROELÉCTRICA
- EXPLOTACIÓN POR SONDEO
- EXPLOTACIÓN POR MANANTIAL
- TOMA EN CAUCE
- E.T.A.P.
- E.D.A.R.
- RETORNO DE ABASTECIMIENTO
- CENTRAL TÉRMICA
- (40,80) APORTACIONES MEDIAS ANUALES NATURALES EN HM3/AÑO
- EA1427 ESTACIÓN DE AFORO COD. ESTACIÓN DE AFORO

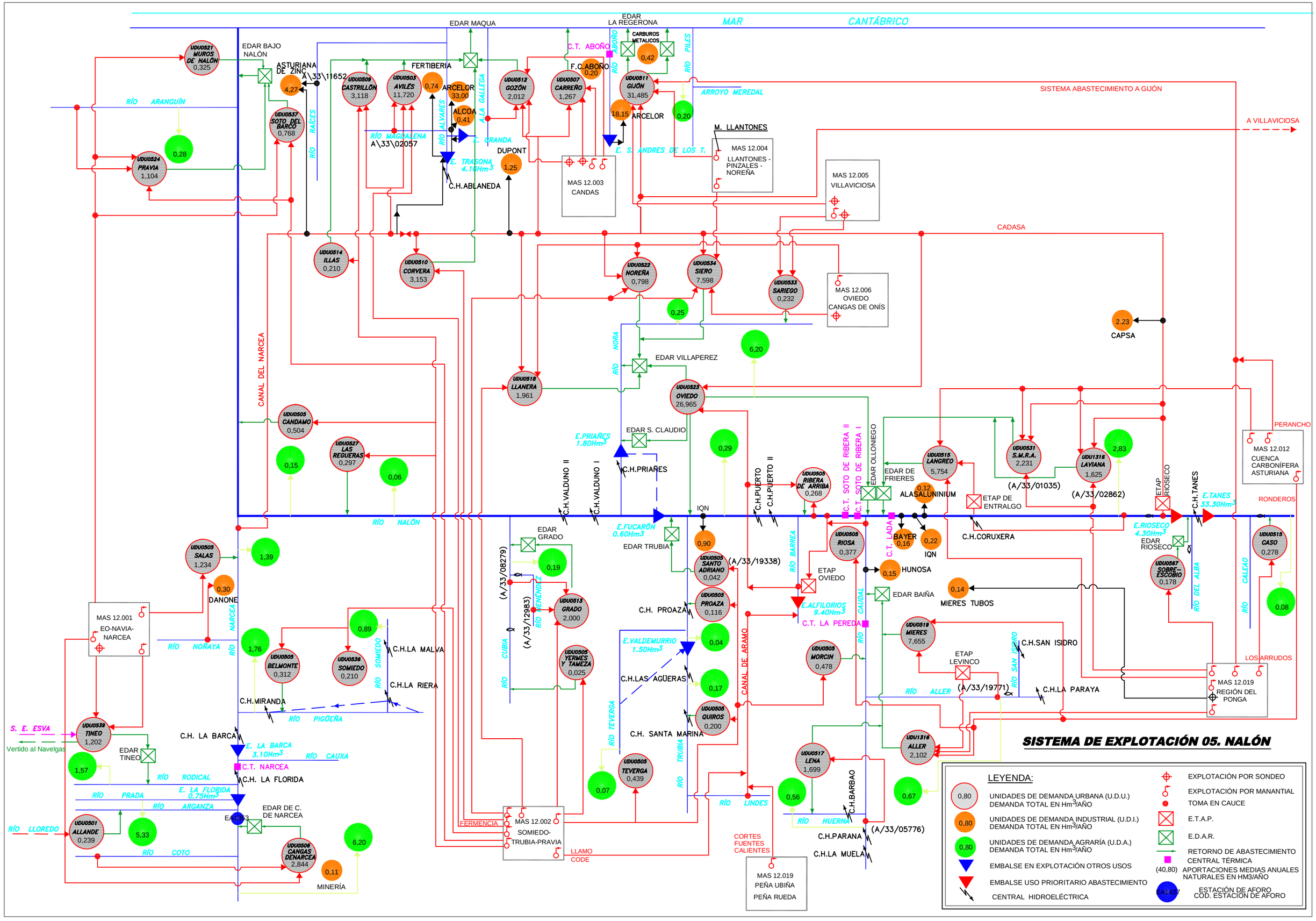

SISTEMA DE EXPLOTACIÓN 05. NALÓN

SISTEMA DE EXPLOTACIÓN 06.VILLAVICIOSA

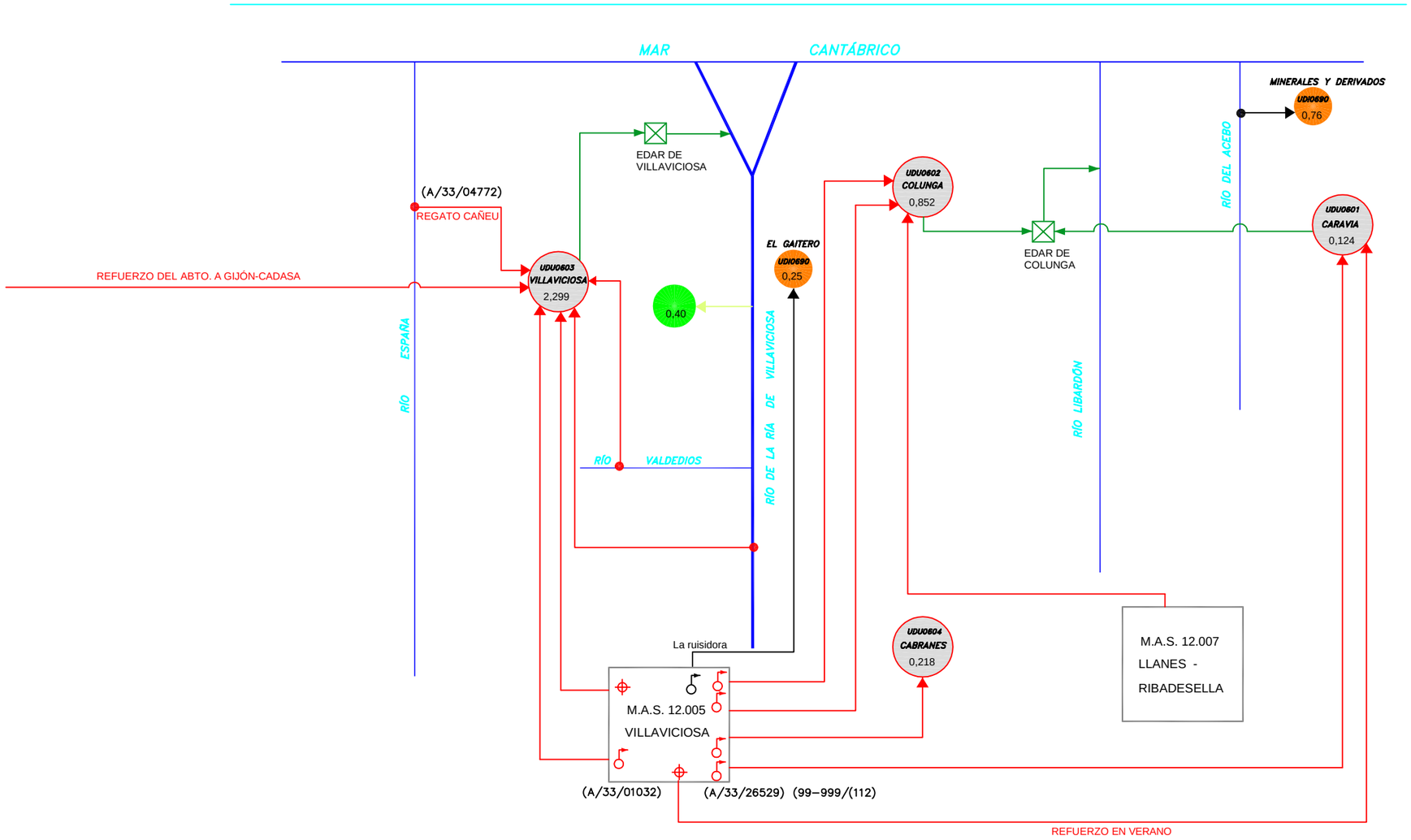

LEYENDA:

- 0,80 — UNIDADES DE DEMANDA URBANA (U.D.U.) DEMANDA TOTAL EN Hm^3/AÑO
- 0,80 — UNIDADES DE DEMANDA INDUSTRIAL (U.D.I.) DEMANDA TOTAL EN Hm^3/AÑO
- 0,80 — UNIDADES DE DEMANDA AGRARÍA (U.D.A.) DEMANDA TOTAL EN Hm^3/AÑO
- EMBALSE EN EXPLOTACIÓN OTROS USOS
- EMBALSE USO PRIORITARIO ABASTECIMIENTO
- CENTRAL HIDROELÉCTRICA
- EXPLOTACIÓN POR SONDEO
- EXPLOTACIÓN POR MANANTIAL
- TOMA EN CAUCE
- E.T.A.P.
- E.D.A.R.
- RETORNO DE ABASTECIMIENTO
- CENTRAL TÉRMICA
- (40,80) APORTACIONES MEDIAS ANUALES NATURALES EN HM3/AÑO
- EA1/427 — ESTACIÓN DE AFORO COD. ESTACIÓN DE AFORO

SISTEMA DE EXPLOTACIÓN 07. SELLA

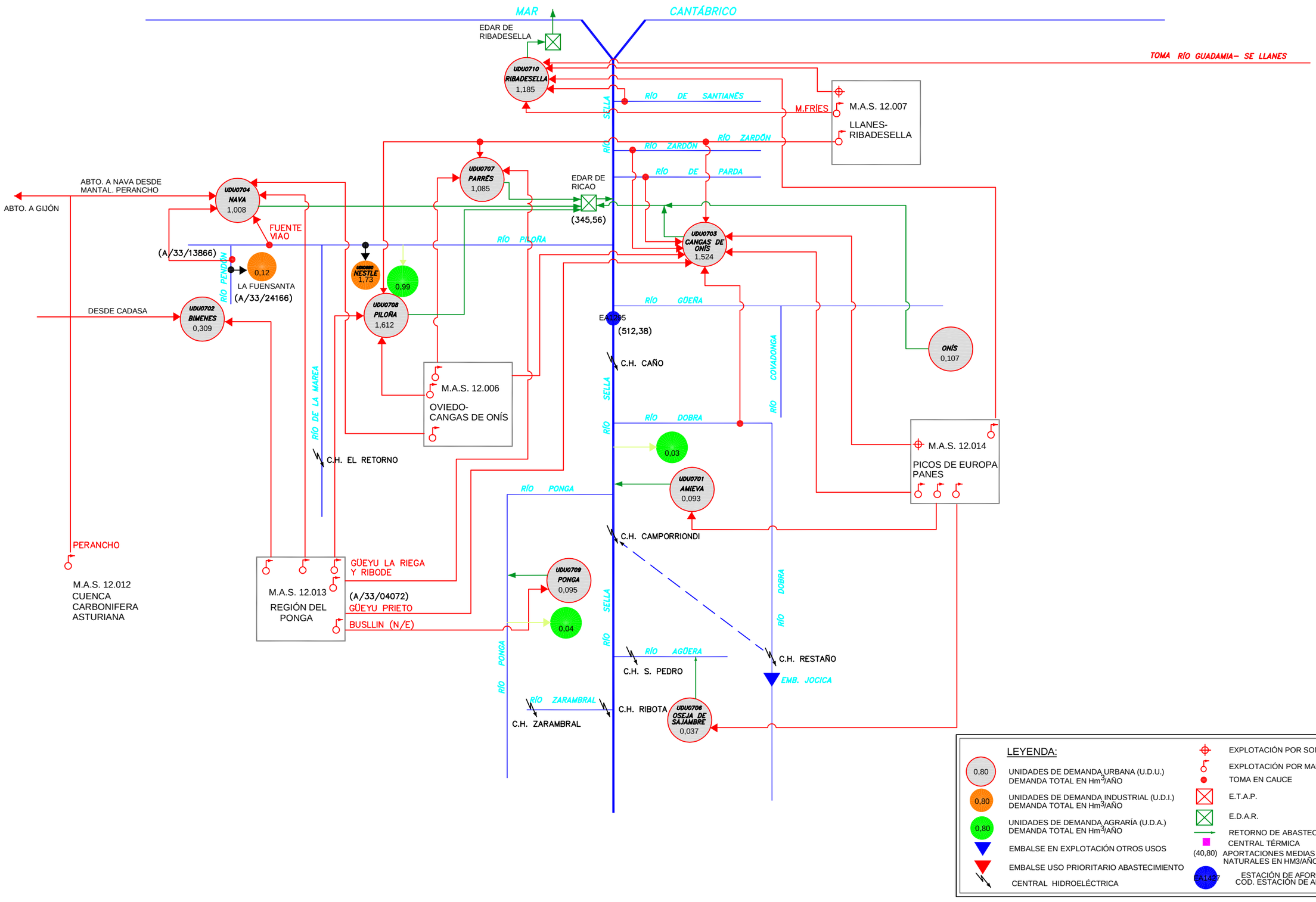

SISTEMA DE EXPLOTACIÓN 08. LLANES

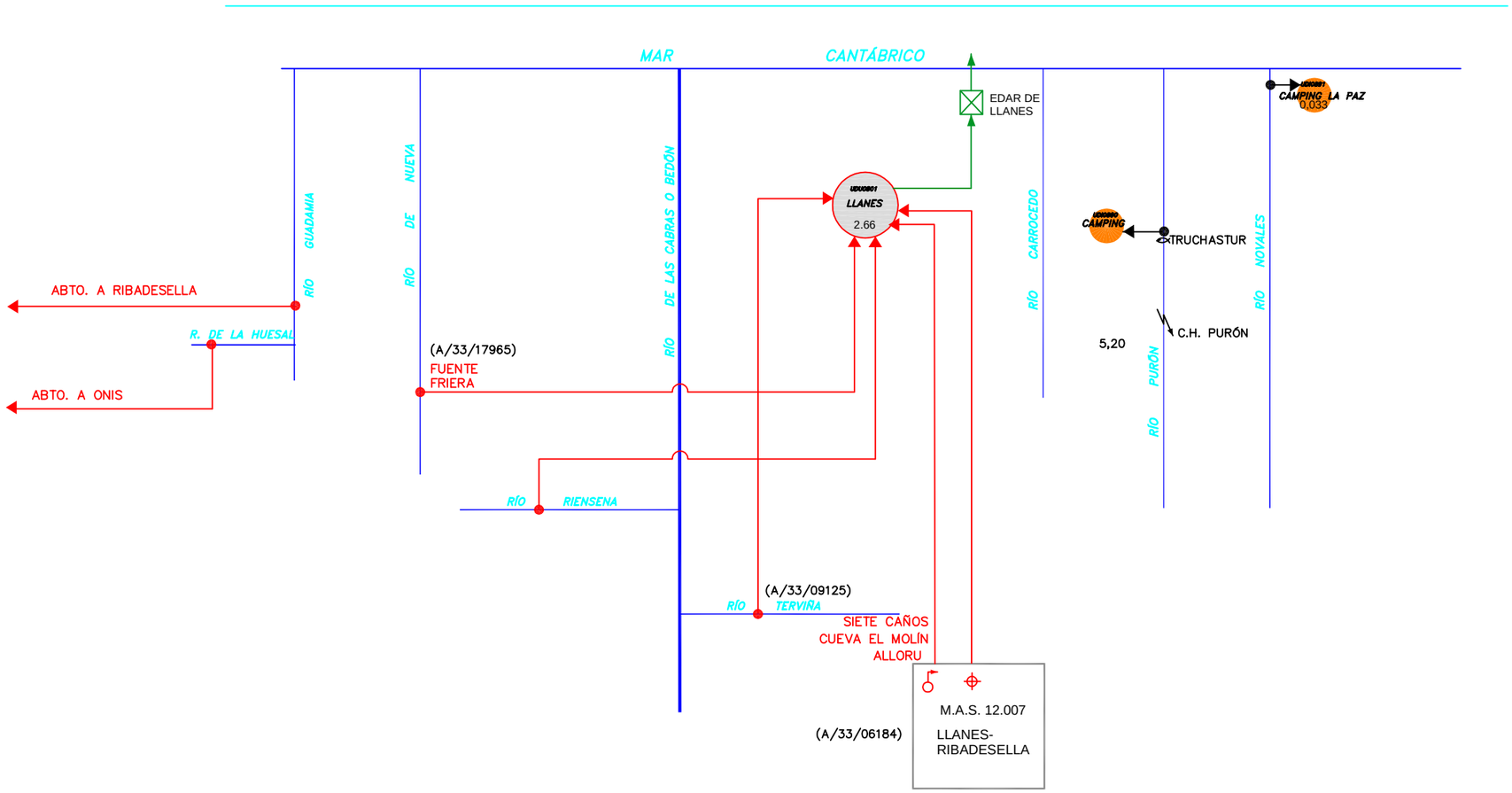

LEYENDA:

- 0,80 — UNIDADES DE DEMANDA URBANA (U.D.U.) DEMANDA TOTAL EN Hm^3/AÑO
- 0,80 — UNIDADES DE DEMANDA INDUSTRIAL (U.D.I.) DEMANDA TOTAL EN Hm^3/AÑO
- 0,80 — UNIDADES DE DEMANDA AGRARÍA (U.D.A.) DEMANDA TOTAL EN Hm^3/AÑO
- EMBALSE EN EXPLOTACIÓN OTROS USOS
- EMBALSE USO PRIORITARIO ABASTECIMIENTO
- CENTRAL HIDROELÉCTRICA
- EXPLOTACIÓN POR SONDEO
- EXPLOTACIÓN POR MANANTIAL
- TOMA EN CAUCE
- E.T.A.P.
- E.D.A.R.
- RETORNO DE ABASTECIMIENTO
- CENTRAL TÉRMICA
- (40,80) APORTACIONES MEDIAS ANUALES NATURALES EN HM3/AÑO
- EA1427 — ESTACIÓN DE AFORO COD. ESTACIÓN DE AFORO

SISTEMA DE EXPLOTACIÓN 9. DEVA

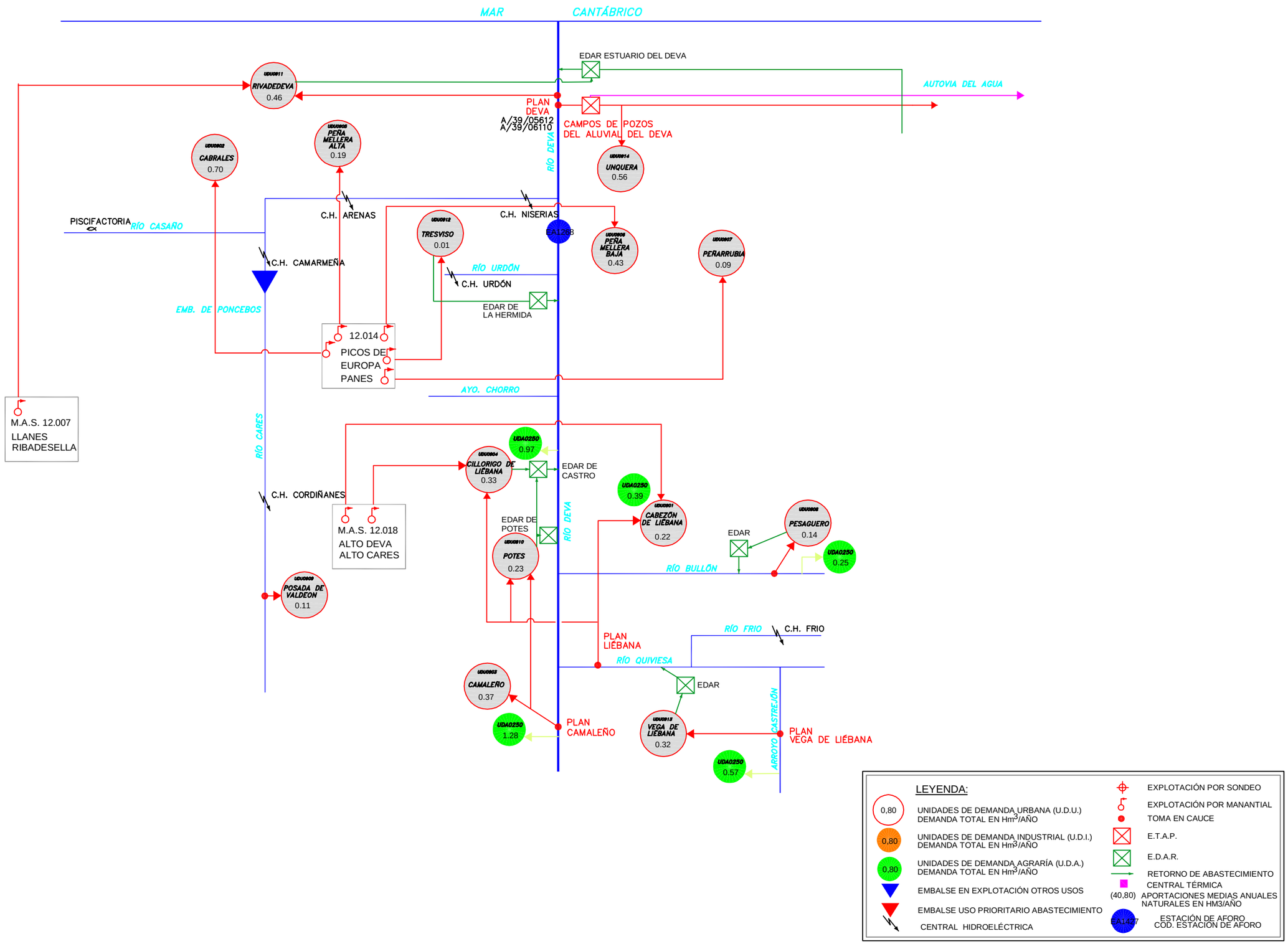

SISTEMA DE EXPLOTACIÓN 10. NANSA

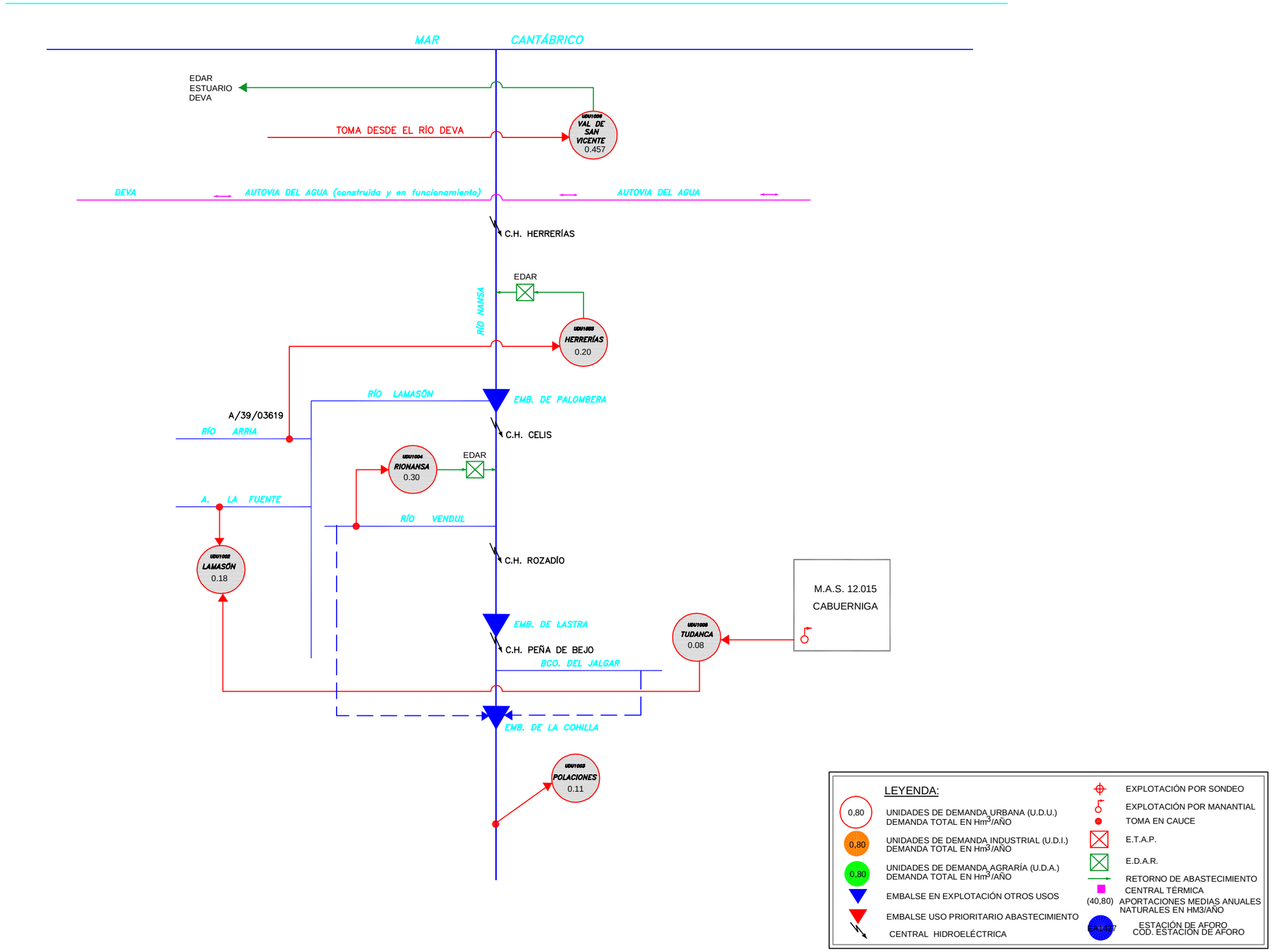

SISTEMA DE EXPLOTACIÓN 11. GANDARILLAS

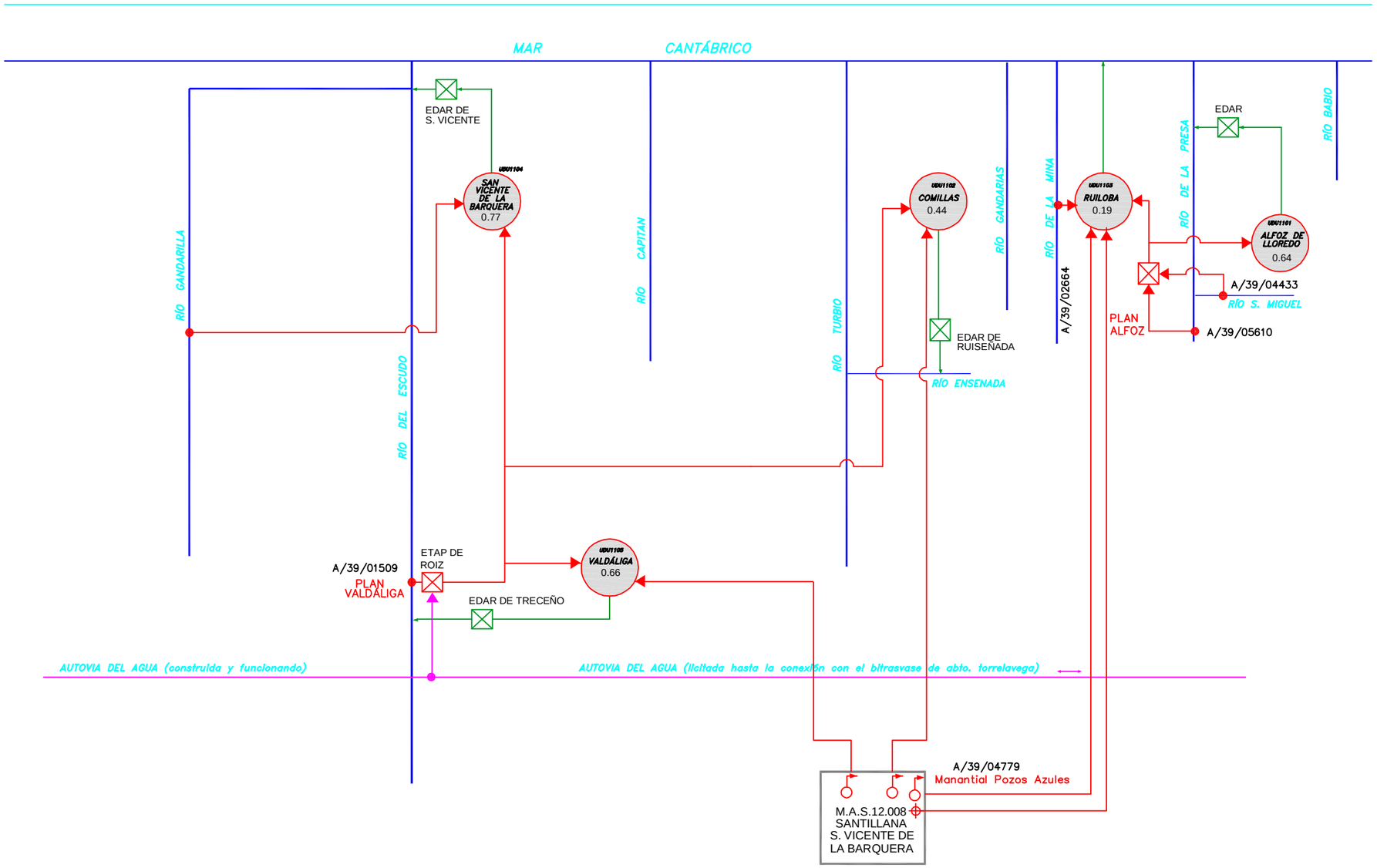

LEYENDA:

- 0,80 — UNIDADES DE DEMANDA URBANA (U.D.U.) DEMANDA TOTAL EN Hm^3/AÑO
- 0,80 — UNIDADES DE DEMANDA INDUSTRIAL (U.D.I.) DEMANDA TOTAL EN Hm^3/AÑO
- 0,80 — UNIDADES DE DEMANDA AGRARÍA (U.D.A.) DEMANDA TOTAL EN Hm^3/AÑO
- EMBALSE EN EXPLOTACIÓN OTROS USOS
- EMBALSE USO PRIORITARIO ABASTECIMIENTO
- CENTRAL HIDROELÉCTRICA
- EXPLOTACIÓN POR SONDEO
- EXPLOTACIÓN POR MANANTIAL
- TOMA EN CAUCE
- E.T.A.P.
- E.D.A.R.
- RETORNO DE ABASTECIMIENTO
- CENTRAL TÉRMICA
- (40,80) APORTACIONES MEDIAS ANUALES NATURALES EN HM3/AÑO
- EA1427 — ESTACIÓN DE AFORO COD. ESTACIÓN DE AFORO

SISTEMA DE EXPLOTACIÓN 12. SAJA-BESAYA

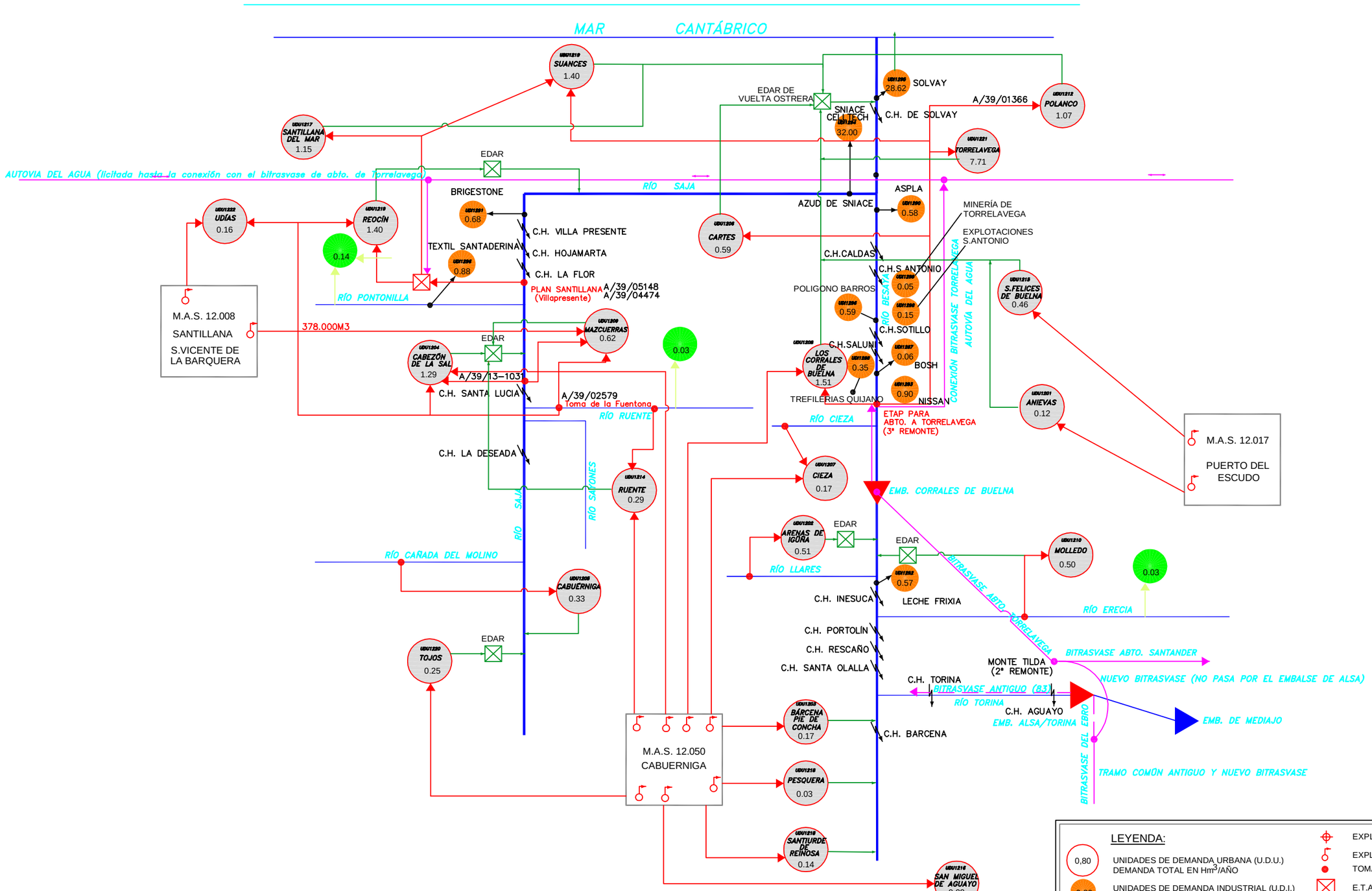

* Demanda sin contar lo que toma del Plan Paz

SISTEMA DE EXPLOTACIÓN 13. PAS-MIERA

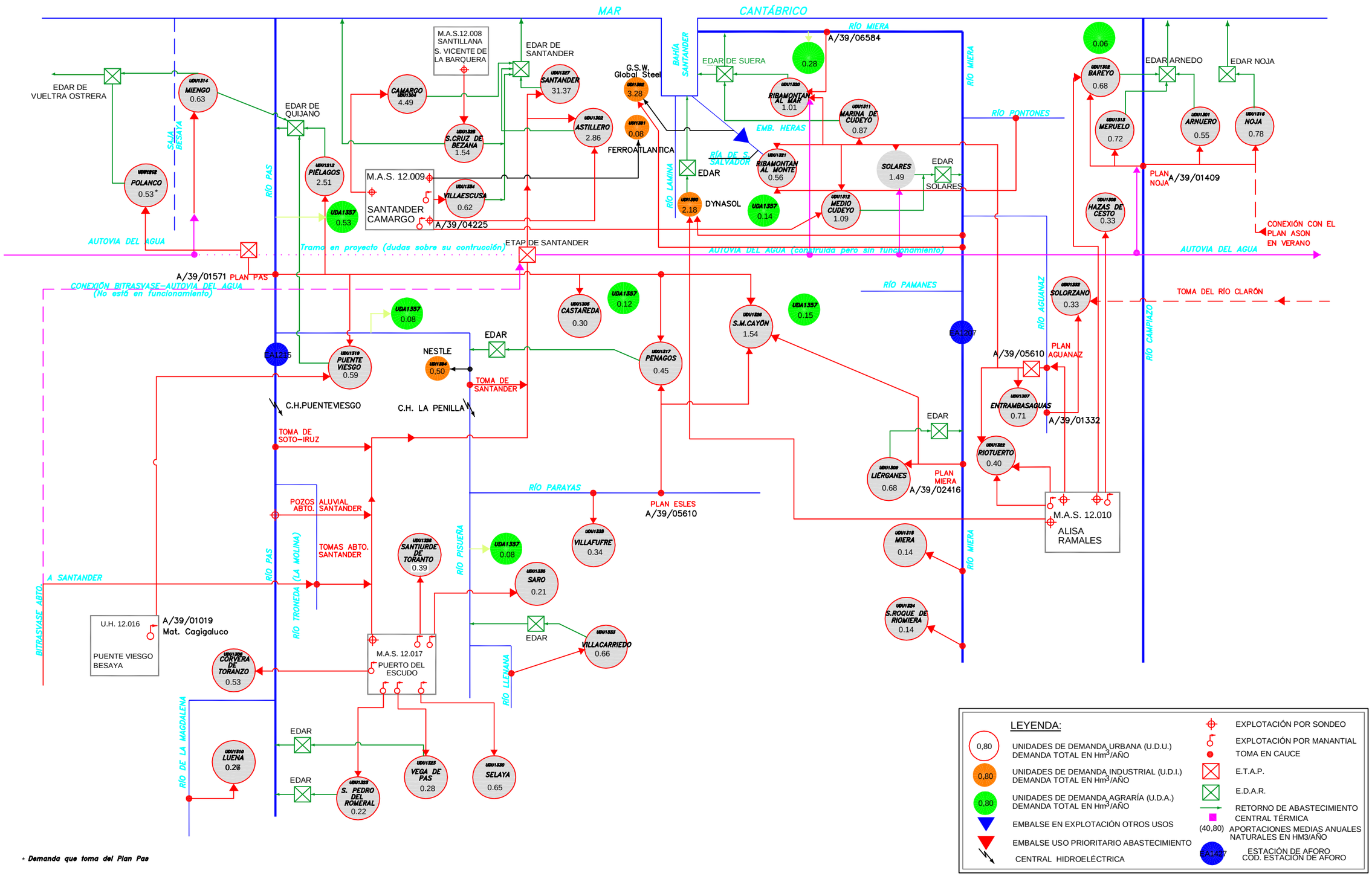

* Demanda que toma del Plan Pas

SISTEMA DE EXPLOTACIÓN 14.ASON

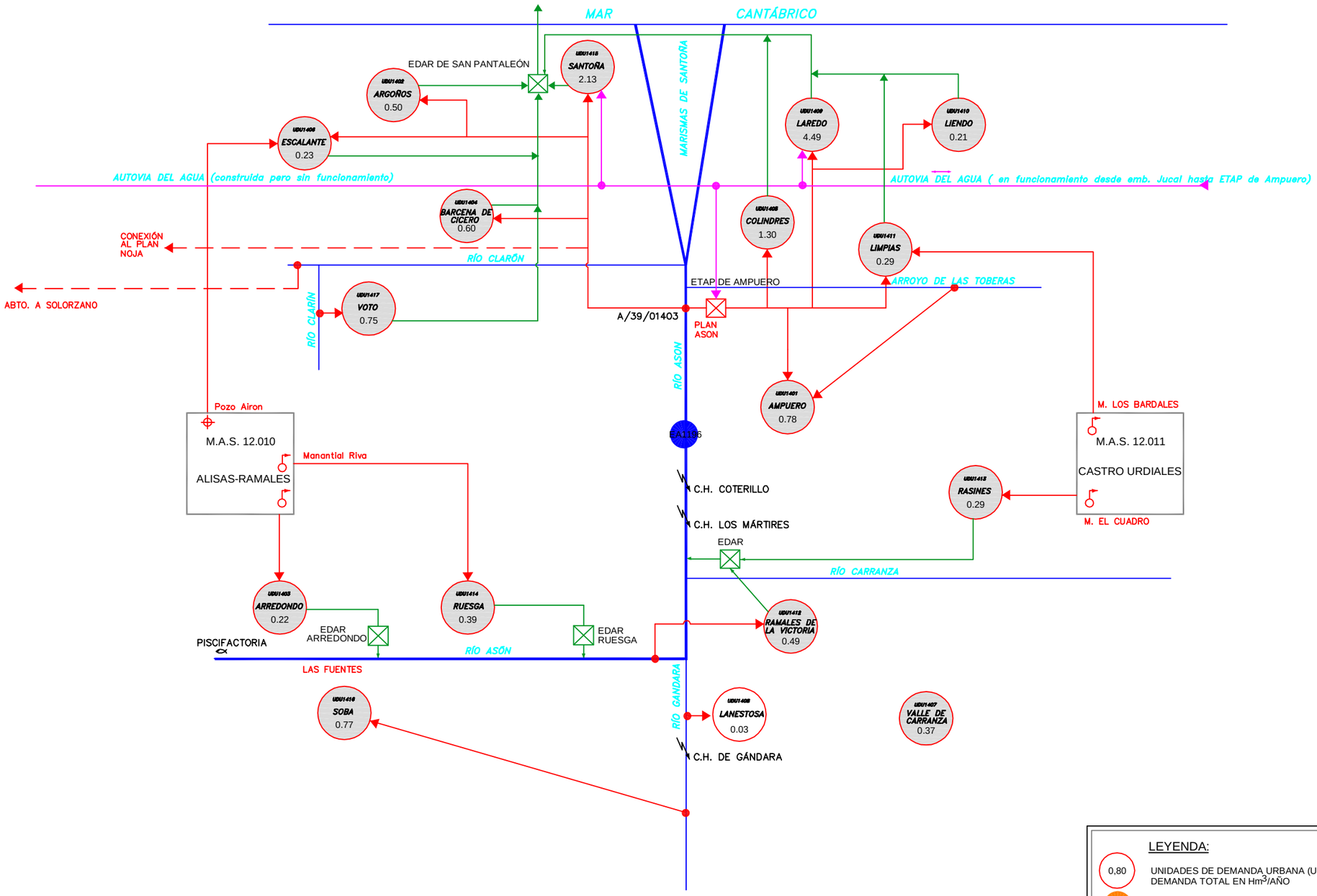

SISTEMA DE EXPLOTACIÓN 15. AGÜERA

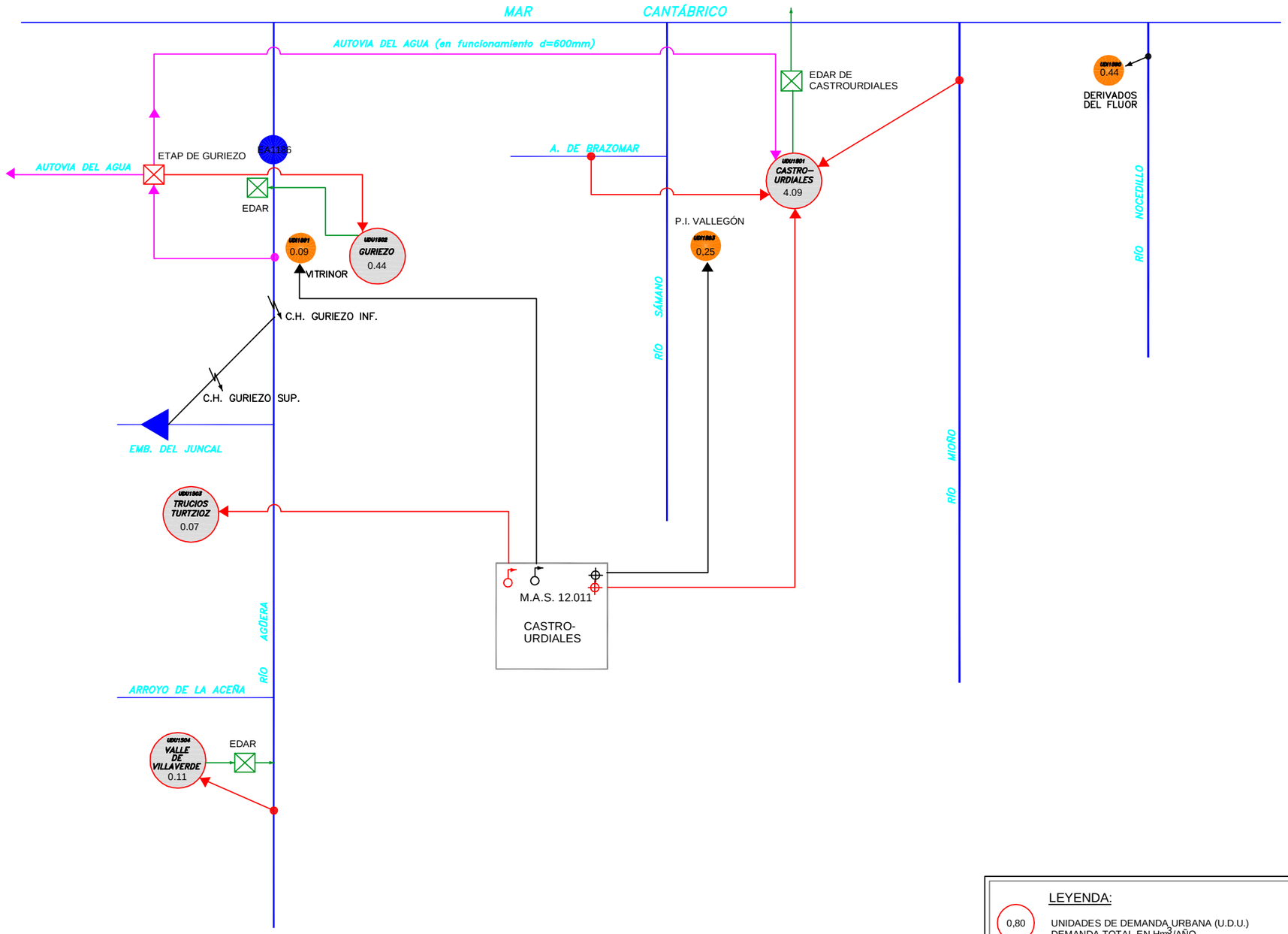

LEYENDA:

- 0,80 — UNIDADES DE DEMANDA URBANA (U.D.U.) DEMANDA TOTAL EN Hm^3/AÑO
- 0,80 — UNIDADES DE DEMANDA INDUSTRIAL (U.D.I.) DEMANDA TOTAL EN Hm^3/AÑO
- 0,80 — UNIDADES DE DEMANDA AGRARÍA (U.D.A.) DEMANDA TOTAL EN Hm^3/AÑO
- EMBALSE EN EXPLOTACIÓN OTROS USOS
- EMBALSE USO PRIORITARIO ABASTECIMIENTO
- CENTRAL HIDROELÉCTRICA
- EXPLOTACIÓN POR SONDEO
- EXPLOTACIÓN POR MANANTIAL
- TOMA EN CAUCE
- E.T.A.P.
- E.D.A.R.
- RETORNO DE ABASTECIMIENTO
- CENTRAL TÉRMICA
- (40,80) APORTACIONES MEDIAS ANUALES NATURALES EN HM3/AÑO
- EA1427 — ESTACIÓN DE AFORO COD. ESTACIÓN DE AFORO